Griffschalen

Edelstahl, zum Anschrauben

AUSFÜHRUNG

Form
- **A**: Montage von der Bedienseite (bei Kennziffer 2 mit vier Senk-Dichtschrauben)
- **C**: Montage von der Rückseite

Kennziffer
- **1**: ohne Dichtung
- **2**: mit Dichtung, schwarz
- **3**: mit Dichtung, blau (nur Form C)

Griff
Edelstahl 1.4301
- Matt gestrahlt **GS**
- elektropoliert **EP**

Gehäusedichtung
- Acrylnitril-Butadien-Kautschuk (NBR), schwarz bei Kennziffer 2
- Silikon-Kautschuk (MVQ), blau bei Kennziffer 3
  FDA-konformer Werkstoff
- aufgeklebt

Senk-Dichtschrauben bei Form A, Kennziffer 2
DIN 7991-M5x16
Edelstahl A2
Polyamid-Beschichtung am Kopf

Gewindestifte bei Form C
Edelstahl 1.4301
angeschweißt

Schutzart IP 66

INFORMATION

Griffschalen GN 7332 können einfach und schnell mit Senkschrauben von der Bedienseite bzw. mit Gewindestiften von der Rückseite montiert werden.
Griffschalen mit Gehäusedichtung (Kennziffer 2 und Kennziffer 3) verhindern jegliches Eindringen von Schmutz und Flüssigkeiten in den Gehäuseinnenraum. Die FDA-konforme Variante ermöglicht zudem den Einsatz in Bereichen in denen Lebensmittel oder pharmazeutische Produkte hergestellt werden.
Form A wird mit vier zusätzlichen Senk-Dichtschrauben geliefert, die zur Abdichtung mit einer Polyamid-Beschichtung am Kopf versehen sind.

TECHNISCHE INFORMATION

- IP Schutzart (siehe Seite A23)
- Edelstahl-Eigenschaften (siehe Seite A26)

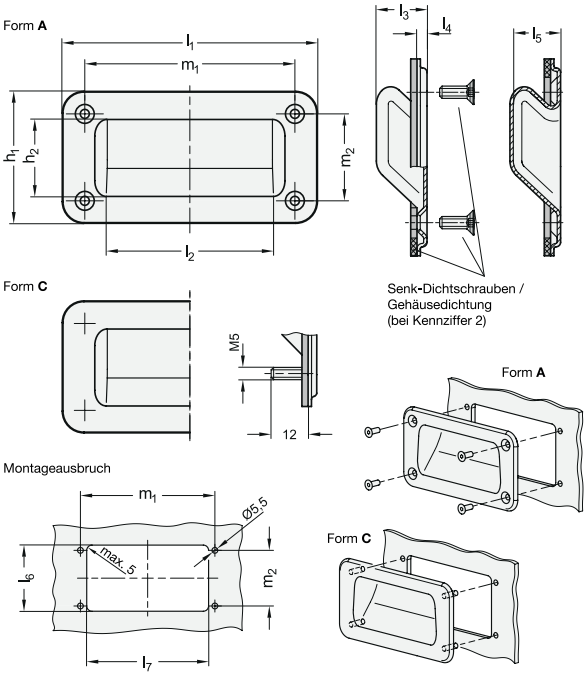

*Vervollständige mit
GS EP

GN 7332-A-1 STAINLESS STEEL

Artikelnummer	l1	h1	h2	l2	l3	l4	l5	l6 +1	l7 +1	m1	m2	⚖
GN 7332-155-A-1-*	155	80	42	109	20	3.5	19.2	60	115	128	53	92

GN 7332-A-2 STAINLESS STEEL

Artikelnummer	l1	h1	h2	l2	l3	l4	l5	l6 +1	l7 +1	m1	m2	⚖
GN 7332-155-A-2-*	155	80	42	109	20	3.5	19.2	60	115	128	53	104

GN 7332-C-1 STAINLESS STEEL

Artikelnummer	l1	h1	h2	l2	l3	l4	l5	l6 +1	l7 +1	m1	m2	⚖
GN 7332-155-C-1-*	155	80	42	109	20	3.5	19.2	60	115	128	53	97

Gewicht bezieht sich auf Ausführung GS

GN 7332-C-2 STAINLESS STEEL

Artikelnummer	l1	h1	h2	l2	l3	l4	l5	l6 +1	l7 +1	m1	m2	⚖
GN 7332-155-C-2-*	155	80	42	109	20	3.5	19.2	60	115	128	53	107

GN 7332-C-3 STAINLESS STEEL

Artikelnummer	l1	h1	h2	l2	l3	l4	l5	l6 +1	l7 +1	m1	m2	⚖
GN 7332-155-C-3-*	155	80	42	109	20	3.5	19.2	60	115	128	53	109

Gewicht bezieht sich auf Ausführung GS

ELESA und GANTER Produkte, alle Rechte vorbehalten.
Bei Reproduktion der Zeichnungen, bitte immer mit Quellenangabe.